当初3ヶ年計画として、下記のシステムに関わる研究開発を行う予定である。

1、自然のエネルギーを利用した発電電力の小口分散給電システム

現在、本システムは特許申請中で、試作1号機の性能評価後、インドあるいはインドネシアで現地試験を行う予定である。

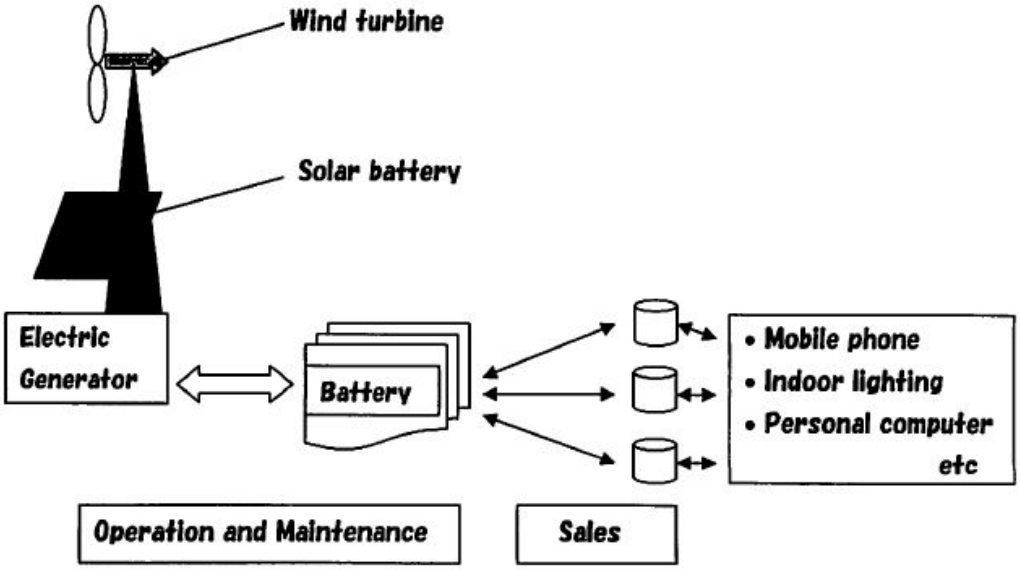

Figure 1 Small lot electric power supply system

2. 高効率円板摩擦ポンプ

本ポンプは各種電子機器の冷却システムのポンプとして利用される。

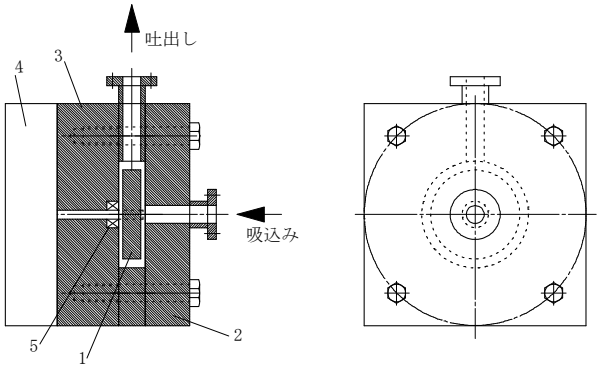

Figure 2 Disk friction pump

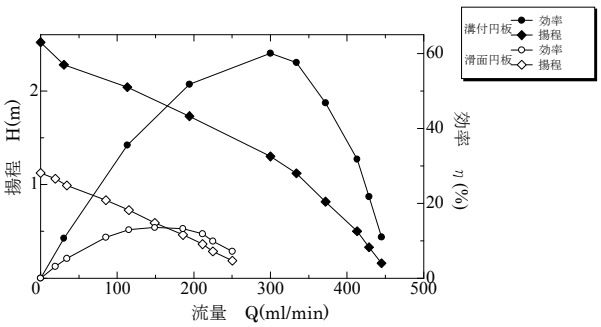

Figure 3 Pump performance curve